BURTIN

## *CNC-1000, 1200, 1600, 2000H/V* Large Size 4 EIXO CNC

- 4 Eixo programavel simultaneamente com os outros eixos da máquina pode ser instalado nas posições verticais e horizontais. Possui alta capacidade de carga e flexibilidade de instalação.
- Dotado de Rolamentos de duplo contatoi axial / radial para uma maior rigidez na usinagem..
- Todos os nossos equipamentos são fabricado com componentes de altíssima qualidade e por empresas de renome mundial garantido performance, confiabilidade e alta precisão.
- Precisão milesimal 0,001 grau.

| ITEM / MODEL | | CNC-1000H/V | CNC-1200H/V | CNC-1600H/V | CNC-2000H/V |
|---|---|---|---|---|---|
| Diâmetro da Placa (mm) | | 1000 | 1200 | 1500 | 2000 |
| Rasgos T (mm) | | 22 | 22 | 28 | 28 |
| Largura (mm) | | 530 | 1000 | 1000 | 1100 |
| Altura (mm) | | 1000 | 530 | 700 | 720 |
| Altura Total(mm) | | 1150 | 1460 | 1650 | 2100 |
| Dist. até o Centro da Placa (mm) | | 650 | 810 | 900 | 1100 |
| Centro da Passagem (mm) | | 100 X 60 | 100X70 | 200 X 90 | 200 X 90 |
| Max. Carga (kgs) V/H(distribuida) | | 5000 / 10000 | 1000 / 15000 | 10000 / 20000 | 15000 / 35000 |
| Max. Força (kgs) (35kg/cm $^2$) | | 10000 | 12500 | 15000 | 20000 |
| Torque (kgm) | | 300 | 500 | 700 | 700 |
| Relação | | 1 / 360 | 1 / 360 | 1 / 720 | 1 / 720 |
| Paralelismo Total (mm) | | 0.02 | 0.02 | 0.02 | 0.03 |
| Pareleismo no Centro da Placa (mm) | | 0.01 | 0.01 | 0.01 | 0.01 |
| Paralelismo a cada 300 (mm) | | 0.01/300 | 0.01/300 | 0.01/300 | 0.01/300 |
| Rasgo Central | | 22 | 22 | 28 | 36 |
| Precisão de Indexação | Encoder | ±5" | ±5" | ±5" | ±5" |
| Repetibilidade | Encoder | 4" | 4" | 4" | 4" |
| Servo Motor | FANUC | α22 i | α22 i | α30 i | α30 i |

All specifications can be modified according to customers' requirement.

### *CNC-1000*

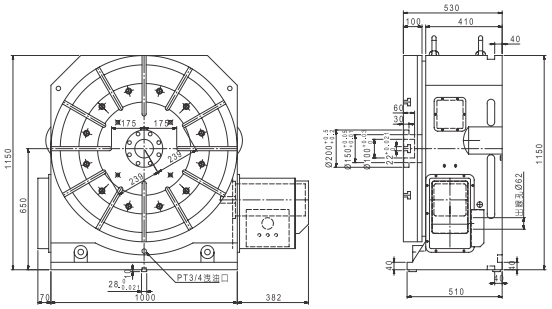

### *CNC-1200*

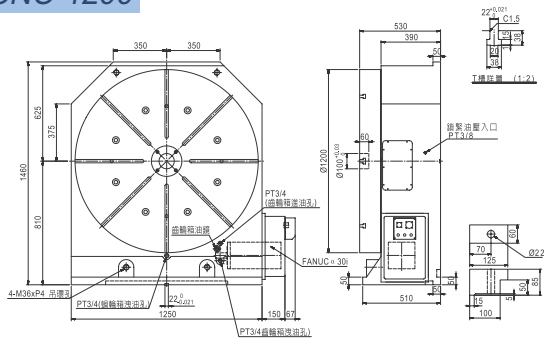

### *CNC-1600*

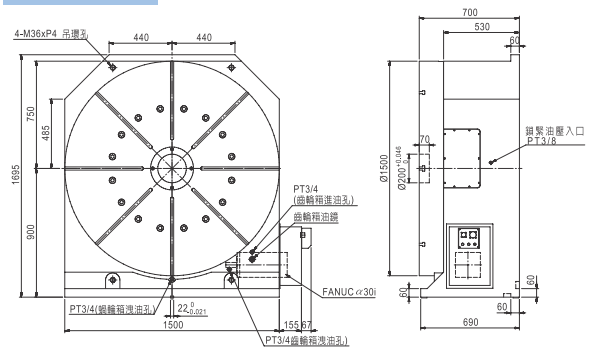

### *CNC-2000*

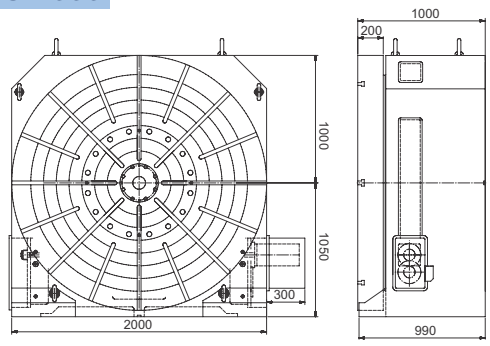

BS™ Rotary

Rua Hanna Abduch, 212
São Paulo - SP CEP 02726-020
**Fone: (11) 4305-0512**
vendas@burtin.com.br
www.burtin.com.br